FUERA DENTRO

HANDLEIDING - MANUAL - MANUEL - MONTAGEANLEITUNG - MANUALE - MANUAL

# MANDOBLEG

**1**

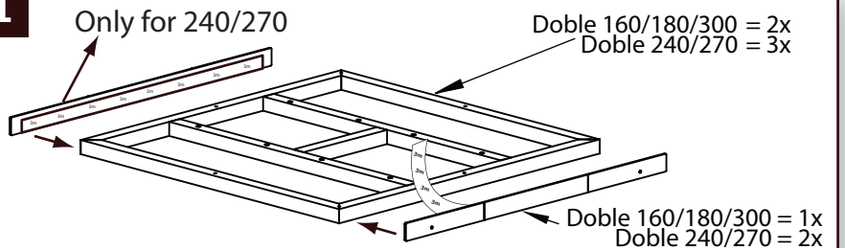


**2** 160/180/300

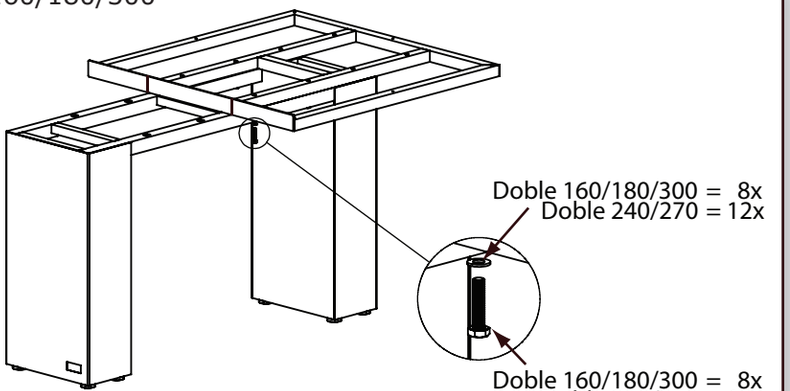


**2** 240/270

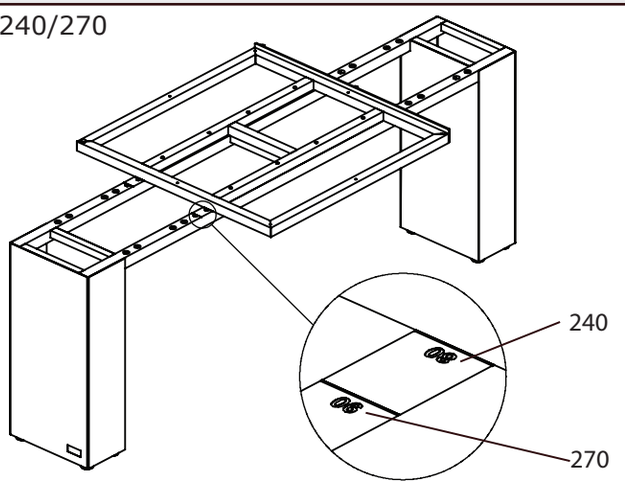


**3**

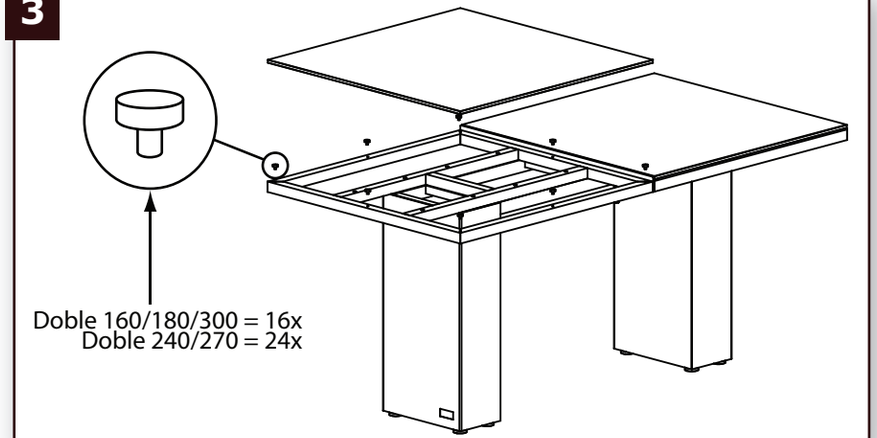


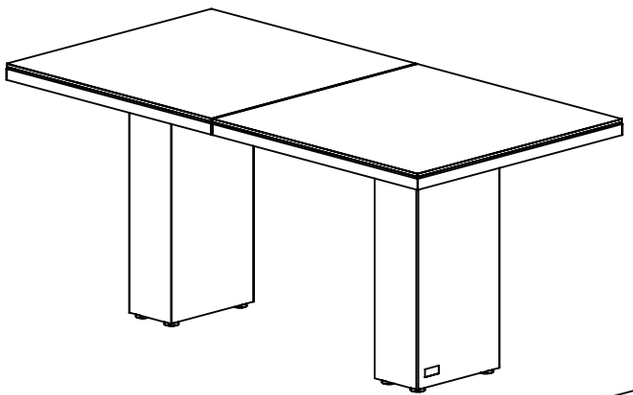

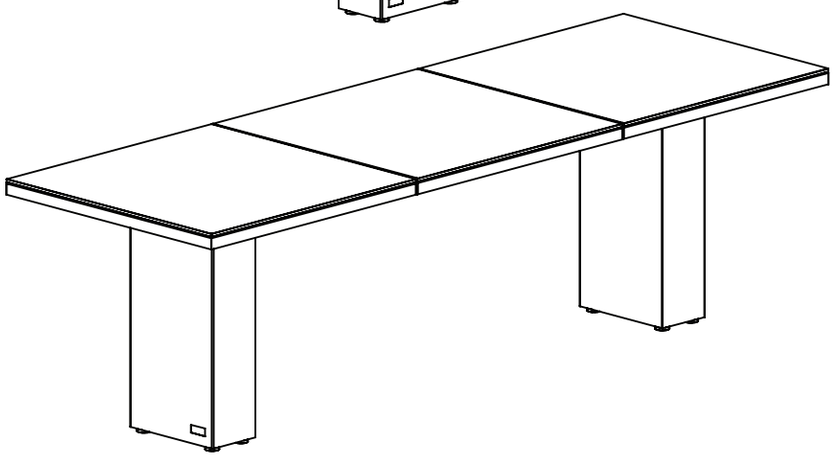



mandobleg©20130214